HEBEBÜHNEN SCHWEIZ

Vertikalmast
Toucan 12 E Plus

Max. Arbeitshöhe 12 m

MIETPREISE:

Instruktionspauschale	Fr. 45.-
1 Tag	Fr. 350.-
1 Woche	Fr. 1500.-
1 Monat	Fr. 4000.-
An- und Abtransport	ab Fr. 500.-

Maschinenbruch-Versicherung: Fr. 15.- / Tag, auch an Stehtagen

Hebebühnen Schweiz AG, Schwalbenweg 2, 3292 Busswil, 032 384 12 12
mario@hebebuehnenschweiz.ch / hebebuehnenschweiz.ch

Modell

TOUCAN 12E PLUS

VERTIKALMASTBÜHNE

WIRTSCHAFTLICHER

- Elektroantrieb für emissionsfreien und nahezu geräuschlosen Betrieb im Innenbereich.

MEHR PRODUKTIVITÄT

- Sofort ansprechende Drehstrom-Antriebsmotoren mit höherem Drehmoment und größerer Effizienz.

BESSERER ZUGANG

- Verbesserte Erreichbarkeit von Arbeitspositionen aufgrund der kompakten Abmessungen und dem präzisen Steuerungssystem.

INTELLIGENTES DESIGN

- Verlängerte Reichweite und größere Schwenkhöhe dank des Hochleistungs-Hubmastes in Gabelstaplerart und dem beweglichen Gelenkausleger.

Standardmerkmale

- Stahlplattform, 0,70 m x 1,05 m (L x B)
- Hintereinstieg mit Schieberiegel
- Voll proportionaler Joystick für Fahr- und Hubbewegung mit integrierter Wippe zur Daumenlenkung
- 2 Mini-Joysticks ermöglichen eine proportionale Steuerung der Hub- und Senkbewegungen von Mast und Korbarm
- 4,14 m Gelenkausleger
- Funktionsaktivierung mit vergrößertem LCD-Statusdisplay
- Lastüberwachungssystem
- Wechselstromanschluss im Arbeitskorb
- Große Werkzeugablage
- Direkter, elektrischer Zweiradantrieb
- Bürstenlose Wechselstrom-Antriebsmotoren
- Schnellere Batterieaufladung
- Automatische Stromsparfunktion bei Stillstand
- Funktionsdrosselung bei Tiefentladung
- Bordeigenes Diagnosesystem mit integriertem Display
- Automatische Hinterradbremsen
- Gewölbte Schutzhauben aus Polyester
- Motorbetriebenes Schwenken der Plattform
- Hochleistungsfähiger Stahlrollen-Hubmast, um 345° schwenkbar
- Kettendurchhangerkennung
- 3° Neigungsalarm mit Warnleuchte
- Rahmenbreite 1,20 m
- Hebe- und Zurr-Ösen
- Schlüsselgesicherter Wahlschalter für Bodensteuerung
- Batteriestandsanzeige
- Betriebsstundenzähler
- Hupe
- Fahrausrichtungssystem
- Gurtzeug-Ösen
- Xenon-Rundumleuchte
- Manuelle Notabsenkung
- Passive Lochfahrschutz

Standardspezifikationen

Bereifung (abriebfest)	457 x 178mm
Elektrisches System	48V Gleichstrom
Batterien (tiefentladbar)	4 x 48 V – 260 Ah
Batterieladegerät	Im Fahrzeug, 110 V / 230 V HF
Antriebsmotoren	2 Wechselstrommotoren
Elektrischer (Pumpen-)Motor	3,5 kW, 48 V Gleichstrom
Hydrauliksystem	Hydraulikbehälter 15 l

Zubehör & Optionen

- 8-mm-Luftleitung zur Plattform
- AGM-Batterie mit 255 Ah und HF-Batterieladegerät im Fahrzeug
- LED-Arbeitslicht auf der Plattform
- Lebensmitteltaugliches Hydrauliköl
- Netzsteckdose auf der Plattform [1]
- Soft Touch-Plattform-Annäherungssystem, 0,70 x 1,05 m
- Biologisch abbaubares synthetisches Hydrauliköl
- Rahmen mit Hinderniserkennung
- Sonderlackierung
- Starre (nicht schwenkbare) Plattform
- 70-W-Arbeitslicht auf der Plattform

[1] Auch erhältlich mit Hauptschalter für Wechselstromkabel zur Plattform Anmerkung: Spannung (110 V oder 230 V) muss angegeben werden.

Modell

TOUCAN 12E PLUS

VERTIKALMASTBÜHNE

Leistung

• Arbeitshöhe	12,65m
• Arbeitsbereich (Standard-Plattform)	6,05m
• Knickpunkthöhe	7,12m
• Schwenken (nicht Endlos-Drehung)	345°
• Plattformtragfähigkeit [1]	200 kg
• Korbarm – Gesamtlänge	4,14m
• Korbarm – vertikaler Arbeitsbereich	120° (+60° / –60°)
A. Plattformgröße (Standard-Plattform, L x W)	0,70 x 1,05 m
B. Gesamtbreite	1,20m
C. Drehwagenüberhang	13cm
D. Höhe in eingefahrenem Zustand	1,99m
E. Gesamtlänge (Standard-Plattform)	3,65m
F. Radstand	1,60m
G. Bodenfreiheit	10cm
• Maschinengewicht (Standard-Plattform) [2]	4.900 kg
• Maximaler Bodenauflagedruck	14,0 kg/cm²
• Fahrgeschwindigkeit – abgesenkt	6,0 km/h
• Wenderadius – außen	2,60m
• Wenderadius – innen	0,75m
• Steigfähigkeit	30%

[1] Die angegebene Plattformtragfähigkeit bezieht sich auf höchstens zwei Personen in Innen- und Außenbereichen (bei Windgeschwindigkeiten von 12,5 m/s).
[2] Durch bestimmte Optionen oder länderspezifische Standards können sich das Gewicht und/oder die Abmessungen erhöhen.

Reichweitendiagramm

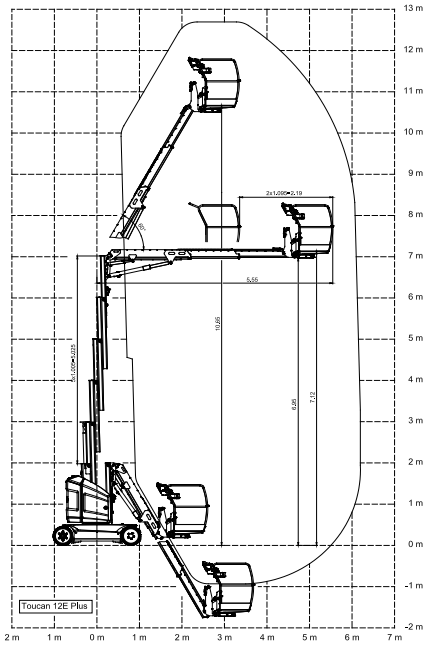

Abmessungen

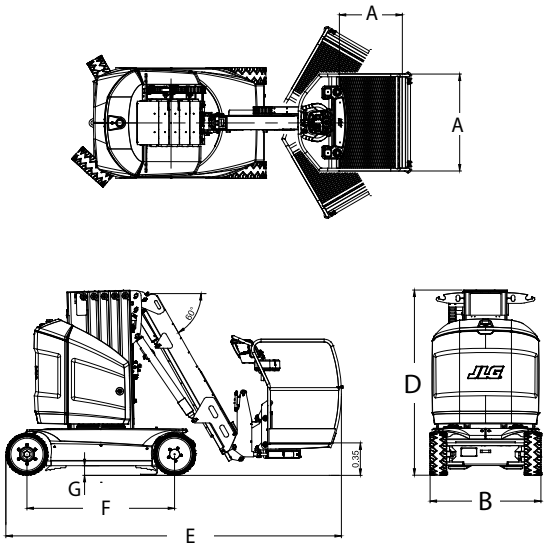

WICHTIG

JLG führt kontinuierlich Forschung und Produktentwicklungen durch und behält sich Änderungen ohne vorherige Ankündigung vor. Alle Daten in diesem Dokument sind unverbindlich. Bestimmte Optionen oder länderspezifische Normen erhöhen das angegebene Gewicht. Die technischen Daten können zur Erfüllung länderspezifischer Normen oder durch Hinzufügen von optionalem Zubehör abweichen.

JLG Deutschland GmbH
Max-Planck-Straße 21
27721 Ritterhude-Ihlpohl (Bei Bremen)
Germany
Phone:+49 (0) 421 69 35 00
Fax:+49 (0) 421 69 35 035
Sales and Service Operation
www.jlg.com

Eine Tochtergesellschaft der Oshkosh Corporation

Aufgrund von ständigen Produktverbesserungen behält sich JLG Industries das Recht vor, Änderungen der technischen Daten und/oder der Ausrüstung ohne vorherige Ankündigung vorzunehmen.